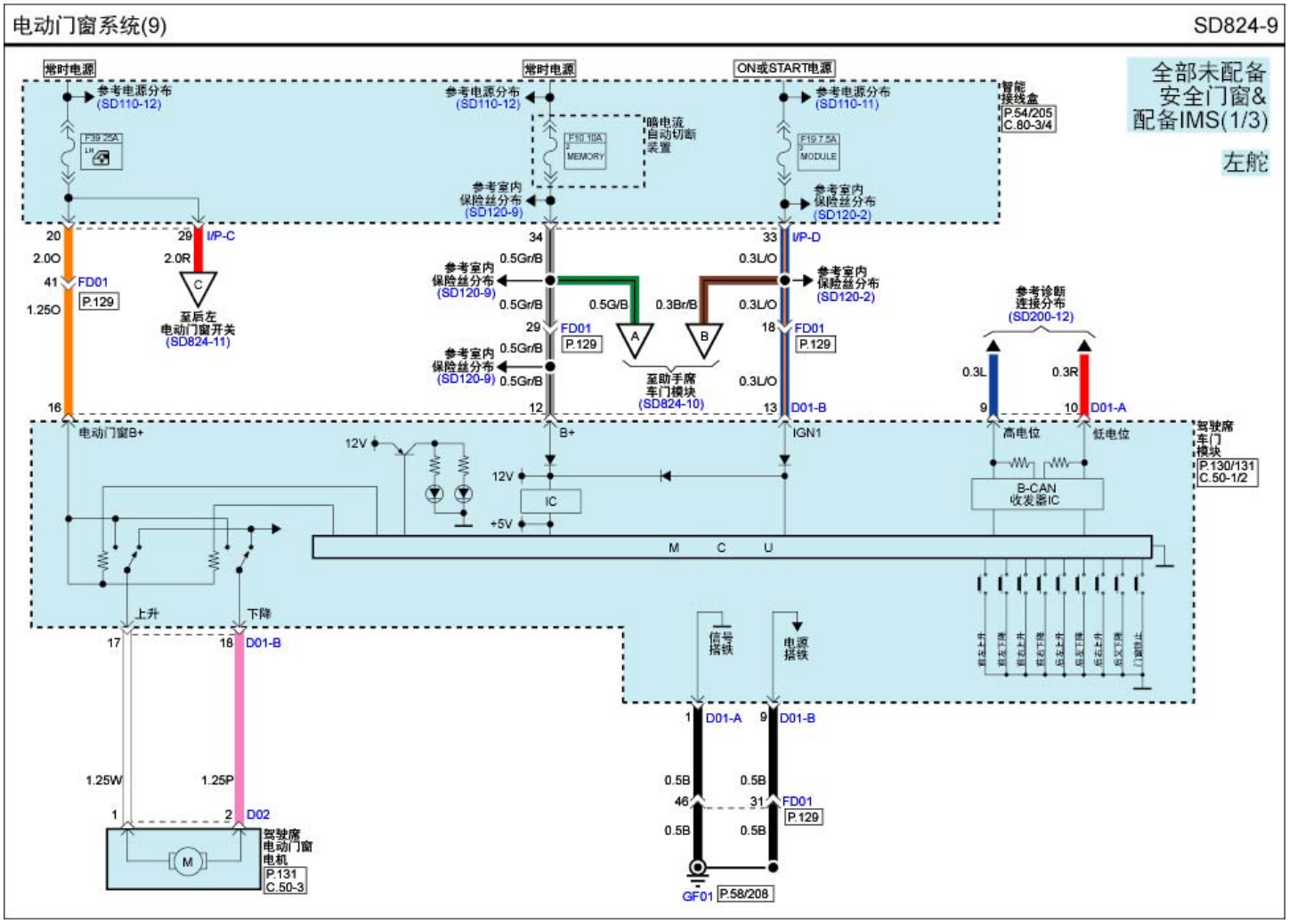
电动门窗系统(9)
SD824-9
全部未配备安全门窗&配备IMS(1/3)
左舵
常时电源
ON或START电源
参考电源分布 (SD110-12)
参考电源分布 (SD110-11)
智能接线盒 P.54/205 C.80-3/4
暗电流自动切断装置
参考室内保险丝分布 (SD120-9)
参考室内保险丝分布 (SD120-2)
I/P-C
I/P-D
FD01 P.129
至后左电动门窗开关 (SD824-11)
至助手席车门模块 (SD824-10)
参考诊断连接分布 (SD200-12)
D01-A
D01-B
电动门窗B+
B+
IGN1
高电位
低电位
B-CAN 收发器IC
IC
M C U
驾驶席车门模块 P.130/131 C.50-1/2
上升
下降
信号搭铁
电源搭铁
D02
驾驶席电动门窗电机 P.131 C.50-3
GF01 P.58/208